PORTILLONS TOURNANT

ROUND J/J-S/J90

Le **ROUND J** est un tourniquet de sécurité bidirectionnel, combinant fiabilité, et rapidité de passage. Idéale pour les piscines, il est compatible avec une utilisation en milieu humide. Conçu pour tout usage, intérieur comme extérieur.

Le **ROUND J** est reconnu pour sa fiabilité, il est contrôlé par une carte informatique programmable permettant sa parfaite adaptation aux besoins du lieu d'installation final.

VERSIONS

Les portillons tournant **ROUND F** sont disponibles en versions :

- ROUND J : Tourniquet à 3 bras
- ROUND J-S : Tourniquet à 3 bras en U
- ROUND J90 : Tourniquet à 4 bras

ENTRAINEMENT

Motorisation : Moteur à bain d'huile, bénéficiant d'un MCBF de 3 Millions de cycles.
FAIL-SAFE : Les vantaux sont libres à la poussée en cas de coupure de courant.

FINITIONS STANDARD

Habillage : Acier inoxydable (brossé).
Structure : Acier galvanisé.
Main courante : Inox.

FONCTIONNEMENT

Lorsqu'une autorisation de passage est reçue (provenant du contrôle d'accès, bouton poussoir, pupitre de commande déporté, etc...),

- Les vantaux s'ouvrent dans le sens opposé au lecteur de badge.
- Il est alors possible d'avancer dans le couloir.

Si les cellules d'analyse détectent un mouvement anormal au cours du passage (passage dans le mauvais sens, double passage, arrêt prolongé, etc...).

- Les vantaux se referment.
- Une alarme retentie.

SÛRETÉ

Toute tentative de passage non autorisée (ainsi que les passages par dessous ou par dessus du vantail) est immédiatement détectée grâce à un ensemble de 36 paires de cellules infrarouges.

SÉCURITÉ

Les cellules peuvent être associées à la sûreté du couloir ou à la sécurité des usagers, cette programmation est réalisée sur la carte contrôleur associée, et est modifiable à tout moment.
Utilisation en issue de secours possible, voir page suivante.

COMINFO France Tél. 01 84 18 01 23 - e-mail : contact@cominfo-france.fr
site : www.cominfo-france.fr

cominfo® France

ROUND J/J-S/J90

CARACTÉRISTIQUES DE BASE

DIMENSIONS

- Dimension total : 1100 mm x 1420 mm x 1479 mm (Hauteur x Longueur x Largeur)
- Potelet : 1060 mm x 168 mm (Hauteur x Diamètre)
- Vantaux : 1010 mm (Hauteur hors sol)
- Passage : 840 mm -> 860 mm (Largeur Min-Max)

TEMPÉRATURES D'UTILISATION ET DE STOCKAGE

- Températures d'utilisation standard -25° jusqu'à +50°C

Possibilités d'utilisation en extérieur.

INTERFACES DE COMMUNICATION

- RS 485 / USB / Ethernet
- Entrées/sorties programmables disponibles.

VITESSE DE TRANSIT

- Jusqu'à 30 personnes par minute (fonction du contrôle d'accès).

FIABILITÉ

- MCBF : 3 000 000 cycles (nombre de cycles moyens avant défaut)

ADAPTABILITÉ

Le **ROUND J** est contrôlé par une carte électronique à microprocesseur. De très nombreux réglages et paramétrages sont possibles, permettant d'adapter l'obstacle aux besoins particuliers du site.

CONNECTIVITÉ

Compatible avec tous types de systèmes de contrôle d'accès (Code-bar, cartes à bande magnétique, badges de proximité, biométrie, etc...)

USAGE EN ISSUE DE SECOURS

Le **ROUND J,ne peut pas être considéré comme issue de secours** au regard du CO48.

SCHÉMAS

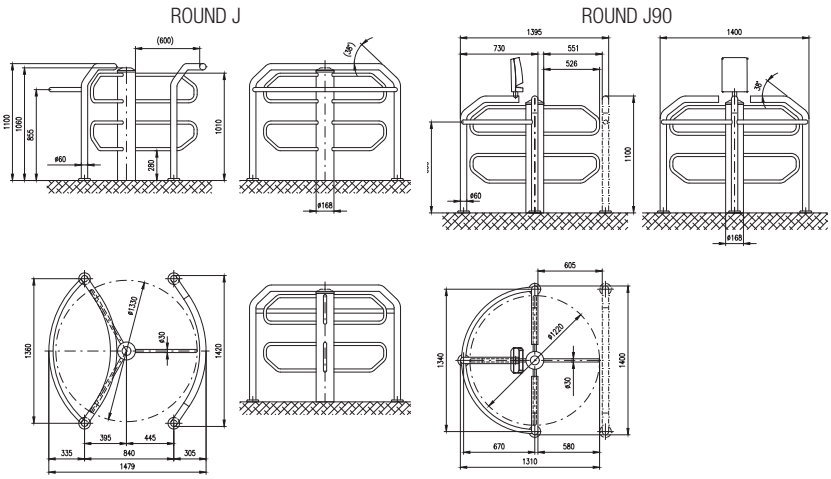

CONSOMMATIONS

La consommation d'un couloir de passage est directement lié aux accessoires qui lui sont associés.

20W... Puissance consommée par un portillon au repos, sans accessoires optionnels.

400W... Puissance consommée maximale en utilisation avec l'ensemble des accessoires optionnels installés.

ACCESSOIRES / OPTIONS

Mains courantes - Guides

Pupitre de Commande déportée

Kit pour condition extrême

Son WAV

Plancher technique

Logiciels

- Supports spécifiques pour terminaux d'identification.
- Consoles de montage pour installation sur pavés autobloquants, faux planchers, etc...

Options spéciales

Cominfo se réserve le droit d'apporter, sans préavis, toutes modifications qu'elle jugera nécessaire aux caractéristiques ci-dessus.

cominfo® France