BROCHURE **FAMILLE** 2018

TRIPODES
BAR

cominfo® France

TRIPODES **BAR**

Parfaitement adaptés à tout type de situations et d'environnements, les tripodes de la gamme BAR apportent une solution de sécurisation esthétique, fiable et peu coûteuse.

Le large éventail de formes, de matériaux, et d'options disponibles, permettent de toujours trouver le produit le mieux adapté à votre environnement.

Offrant un niveau de sécurité maximal en cas d'évacuation grâce à son système de bras tombant auto-réarmable, dégageant un passage libre supplémentaire, le tripode BAR est en général associé au portillon PEGAS, pour le passage PMR et l'issue de secours.

La modernité de son concept permet, outre une fiabilité sans faille (3 000 000 de cycles entre deux pannes), une connectivité exemplaire via de nombreuses interfaces, et un pilotage déporté par clavier tactile, PC, tablette, etc…

De ce fait, sa gestion au quotidien est grandement facilitée grâce, entre autres, à la commande à distance par pupitre ou PC, la programmation horaire de l'état des passages, la connexion internet, etc…

EK
EC

BA

ST

SKR

GX

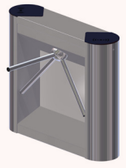

BAR - EK WALL

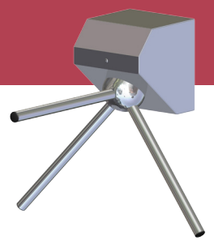

BAR - EK/EC

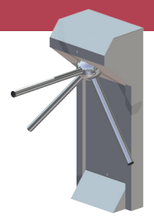

Type de tripode		EK wall	EK/EC
Dimensions	Bâti hauteur	335 mm	1 100 mm
	longueur (prof)	320 mm	320 mm
	largeur	300 mm	450 mm
	passage largeur (max)	570 mm	570 mm
Matières	finitions de base Bâti	Inox (EKwall et EK) / Acier Galva Peint (EC)	
	finitions de base Rotor + bras	Inox	
	autres finitions possibles	Sans Objet	
Mécanisme de rotation		Moteur DC	
Alimentation	Puissance	13,8V DC / 2,5 A	
	Alimentation de secours	oui*	
Mode Urgence	Rotor	Rotor tourne librement ou est bloqué (selon demande)	
	Bras tombants	oui*	
Installation	Environnement	intérieur / extérieur sous toit	
	Sol	dalle béton	
Options			
	Pictogrammes	Etat*/ Trafic*	
	Capteur infrarouge passage frauduleux	oui*	
	Commande à distance	oui* (Pupitre de commande ou logiciel sur PC)	
Pour plus d'options, voir tableau Spécifications d'ensemble			

EK mural

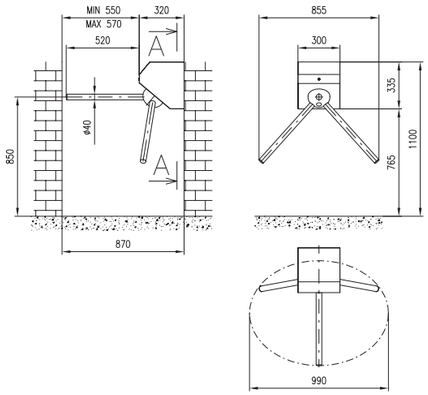

EK / EC

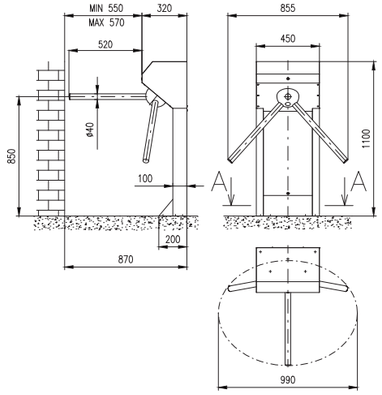

*Options (Pour plus de détails voir tableau Spécifications d'ensemble ou bien contactez COMINFO-France)

BAR - SKR

BAR - BA

Type de tripode		SKR	BA
Dimensions	Bâti hauteur	1 150 mm	1 100 mm
	longueur (prof)	358 mm	320 mm
	largeur	168 mm	1 090 mm
	passage largeur (max)	570 mm	570 mm
Matières	finitions de base Bâti	Inox	
	finitions de base Rotor + bras	Inox	
	autres finitions possibles	Sans Objet	
Mécanisme de rotation		Moteur DC	
Alimentation	Puissance	13,8V DC / 2,5 A	
	Alimentation de secours	oui*	
Mode Urgence	Rotor	Rotor tourne librement ou est bloqué (selon demande)	
	Bras tombants	oui*	
Installation	Environnement	intérieur / extérieur	
	Sol	dalle béton	
Options			
	Pictogrammes	Etat*/ Trafic* (sauf SKR)	
	Capteur infrarouge passage frauduleux	oui*(sauf SKR)	
	Commande à distance	oui* (Pupitre de commande ou logiciel sur PC)	
Pour plus d'options, voir tableau Spécifications d'ensemble			

SKR

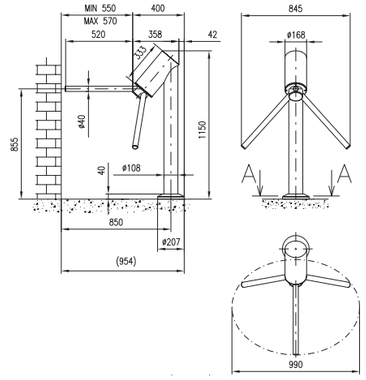

BA

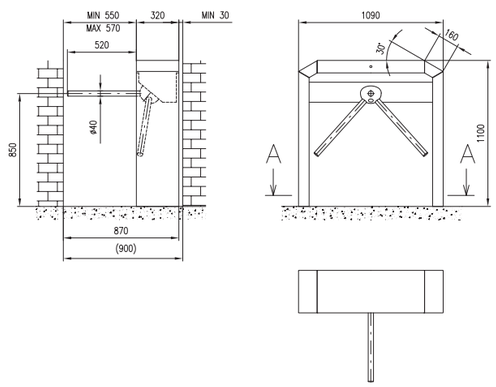

*Options (Pour plus de détails voir tableau Spécifications d'ensemble ou bien contactez COMINFO-France)

BAR - ST

BAR - ST DUO

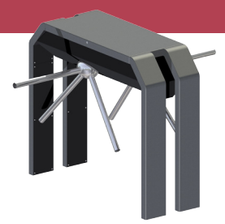

Type de tripode		ST	ST DUO
Dimensions	Bâti hauteur	1 100 mm	1 100 mm
	longueur (prof)	320 mm	460 mm
	largeur	1 030 mm	1 270 mm
	passage largeur (max)	570 mm	2 x 570 mm
Matières	finitions de base Bâti	Acier Galvanisé Peint	
	finitions de base Rotor + bras	Inox	
	autres finitions possibles	oui* (Inox)	
Mécanisme de rotation		Moteur DC	
Alimentation	Puissance	13,8V DC / 2,5 A (X2 pour le DUO)	
	Alimentation de secours	oui*	
Mode Urgence	Rotor	Rotor tourne librement ou est bloqué (selon demande)	
	Bras tombants	oui*	
Installation	Environnement	intérieur / extérieur	
	Sol	dalle béton	
Options			
	Pictogrammes	Etat*/ Trafic*	
	Capteur infrarouge passage frauduleux	oui*	
	Commande à distance	oui* (Pupitre de commande ou logiciel sur PC)	
Pour plus d'options, voir tableau Spécifications d'ensemble			

ST

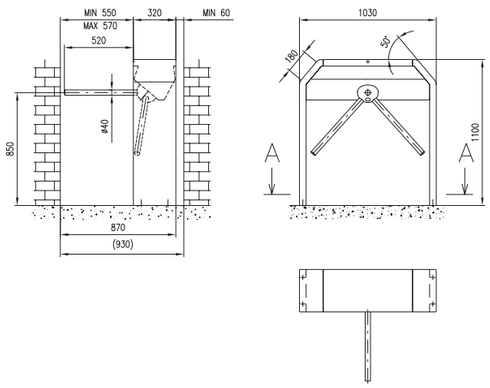

ST DUO

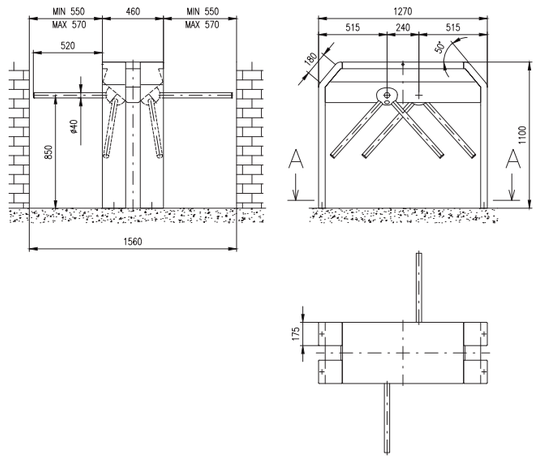

*Options (Pour plus de détails voir tableau Spécifications d'ensemble ou bien contactez COMINFO-France)

BAR - GX

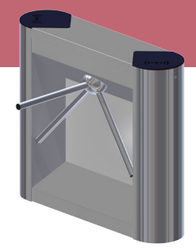

Type de tripode		GX
Dimensions	Bâti hauteur	1 100 mm
	longueur (prof)	320 mm
	largeur	1 280 mm
	passage largeur (max)	570 mm
Matières	finitions de base Bâti	Inox
	finitions de base Rotor + bras	Inox
	autres finitions possibles	Sans Objet
Mécanisme de rotation		Moteur DC
Alimentation	Puissance	13,8V DC / 2,5 A
	Alimentation de secours	oui*
Mode Urgence	Rotor	Rotor tourne librement ou est bloqué (selon demande)
	Bras tombants	oui*
Installation	Environnement	intérieur /extérieur sous toit
	Sol	dalle béton
Options		
	Pictogrammes	Etat*/ Trafic*
	Capteur infrarouge passage frauduleux	oui*
	Commande à distance	oui* (Pupitre de commande ou logiciel sur PC)
Pour plus d'options, voir tableau Spécifications d'ensemble		

GX

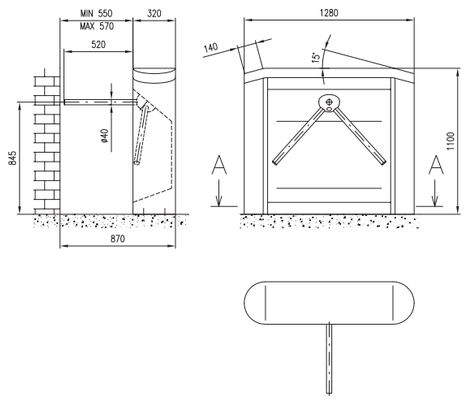

*Options (Pour plus de détails voir tableau Spécifications d'ensemble ou bien contactez COMINFO-France)

Specifications

Versions TRIPODES	BAR EK/EC/EK Mural	BAR SKR	BAR BA	BAR ST / ST DUO	BAR GX
Largeur de passage standard (mm)	550 - 570	550 - 570	550 - 570	550 - 570	550 - 570
Matières					
Bâti : Acier Galvanisé Thermolaqué / Acier inoxydable brossé (AISI 304)	*	-/●	-/●	●/○	-/●
Rotor + Bras : Acier inoxydable brossé (AISI 304)	●	●	●	●	●
Motorisation					
Moteur 13,8Vcc à bain d'huile (MCBF 3 000 000 cycles)	●	●	●	●	●
Consommation par couloir de passage (Stand By / Max avec accessoires)	4W / 80W				
Unité moteur Fail-Safe (débrayage sur rupture d'alimentation)	●	●	●	●	●
Caractéristiques d'utilisation					
Températures d'utilisation standard	+ 10°C... + 50°C				
Températures d'utilisation standard avec chauffage incorporé (option)	- 25°C... + 50°C				
Températures d'utilisation extrême (Kit pour BAR BA, BAR ST, BAR ST Duo)	- 40°C... + 50°C				
Taux d'humidité relative maximal	80% (environnement non agressif)				
Interfaces de communication					
Entrées/Sorties	●	●	●	●	●
RS485 / USB / Ethernet	●	●	●	●	●
Installation					
Environnement d'installation - intérieur / extérieur sans toit / extérieur sous toit	●/-/●	●/●/●	●/●/●	●/●/●	●/-/●

*Matiere BAR EK : Inox - BAR EC : Acier Galvanisé Thermolaqué

Options					
Indicateurs/Supports/Electricité					
Pictogramme - Etat du passage (placé près du lecteur de badge)	○	-	○	○	○
Pictogramme - trafic (indique la direction de passage)	○	-	○	○	○
Intégration des lecteurs de badges dans le tripode	○	-	○	○	○
Chauffage moteur pour utilisation en températures négatives	○	○	○	○	○
Capteurs infrarouge pour détecter les passages frauduleux au dessus ou en dessous du bras	○	-	○	○	○
Commande					
Commande à distance ("3 passages + Urgence" or "4 passages") - intégrable au comptoir / à poser	○	○	○	○	○
TMON logiciel pour commande à distance via PC / Programmation horodatée des passages	○	○	○	○	○
Emplacement externe pour collecte des badges visiteurs - sur colonne	○	○	○	○	○
Assemblage					
Console de montage pour pré-installation dans massif béton	○	○	○	○	○
Console de montage pour faux-plancher, chauffage au sol...	○	-	○	○	○
Plateforme mobile					
Plancher technique (plaque aluminium anti-dérapante ou peinture ou tapis) Standard / Robuste	○	○	○	○	○

"●" disponible "○" option " - " non disponible

Accessoires Optionnels

TMON2
Logiciel permettant de contrôler les passages via PC

Programmateur horaire
Plannificateur pour changement automatique de l'état des passages

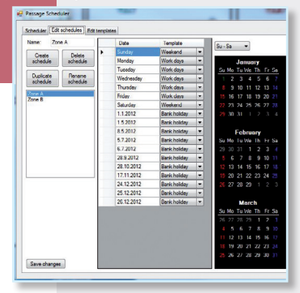

Pictogramme d'état
associé au controle d'accès comprend le logement du lecteur

Pictogramme de direction (trafic)
Indication de l'accessibilité du passage (BAR GX)

Commande à distance
à poser sur le comptoir pour contrôle des passages

Commande à distance pour intégration
Fourni avec cache inox pour incorporation dans le comptoir

Capteurs infrarouge
Détection des passages frauduleux (ex. cellule sous le bras)

collecteur de badge visiteurs
Intégré dans colonne extérieure

Plate forme mobile
Plancher technique

Consoles de montage

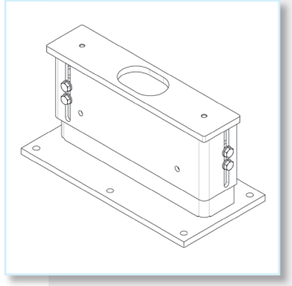

cominfo®
France

37 Rue du Bois Chaland
91090 LISSES
France

tel.: +33 (0) 184 18 0123

contact@cominfo-france.fr

www.cominfo-france.fr